# ГОСТ 12821-80

**Название RUS:**
**Фланцы стальные приварные встык на Ру от 0,1 до 20 МПа (от 1 до 200 кгс/см кв.). Конструкция и размеры**

**Название EN:**
**Steel butt-welded flanges for Pnom from 0,1 to 20,0 MPa (from 1 to 200 kgf/sq sm). Design and dimensions**

**Статус:**
**действующий**

**Введен в действие:**
**1983-01-01**

**Описание:**
Настоящий стандарт распространяется на стальные приварные фланцы трубопроводов и соединительных частей, а также на присоединительные фланцы арматуры, соединительных частей машин, приборов, патрубков, аппаратов и резервуаров на условное давление Ру от 0,1 до 20,0 МПа (от 1 до 200 кгс/см кв.) и температуру среды от 20 до 873 К (от минус 253 до плюс 600 град. С)

**Изменения:**
№1 от --1983-07-01 (рег. --1983-03-11) «Срок действия продлен»
№2 от --1988-07-01 (рег. --1987-12-25) «Срок действия продлен»
№3 от --1990-04-01 (рег. --1989-09-08) «Срок действия продлен»
№4 от --1992-10-01 (рег. --1992-04-15) «Срок действия продлен»

**Заменил:**
ГОСТ 12829-67

**Этот файл не являются официальным изданием. Материал данного документа предназначен для ознакомительных целей.**

УДК 621.643.412:006.354 Группа Г18

М Е Ж Г О С У Д А Р С Т В Е Н Н Ы Й С Т А Н Д А Р Т

# ФЛАНЦЫ СТАЛЬНЫЕ ПРИВАРНЫЕ ВСТЫК НА $P_y$ от 0,1 до 20,0 МПа (от 1 до 200 кгс/см²)

**Конструкция и размеры**

Steel butt-welded flanges for $P_{nom}$ from 0,1 to 20,0 MPa (from 1 to 200 kgf/cm²). Design and dimensions

**ГОСТ 12821—80**

**Взамен ГОСТ 12829-67 — ГОСТ 12833-67 и ГОСТ 12835—67**

МКС 23.040.60
ОКП 37 9941

**Постановлением Государственного комитета СССР по стандартам от 20 мая 1980 г. № 2240 дата введения установлена**

**01.01.83**

**Ограничение срока действия снято Постановлением Госстандарта от 15.04.92 № 403**

1. Настоящий стандарт распространяется на стальные приварные фланцы трубопроводов и соединительных частей, а также на присоединительные фланцы арматуры, соединительных частей машин, приборов, патрубков, аппаратов и резервуаров на условное давление $P_y$ от 0,1 до 20,0 МПа (от 1 до 200 кгс/см²) и температуру среды от 20 до 873 К (от минус 253 до плюс 600 °С).

Требования пп. 1, 2 (за исключением показателя «Масса»), 3, 9, 10 настоящего стандарта являются обязательными, остальные требования — рекомендуемыми.

**(Измененная редакция, Изм. № 4).**

2. Конструкция и размеры фланцев должны соответствовать указанным на чертеже и в табл. 1—10.

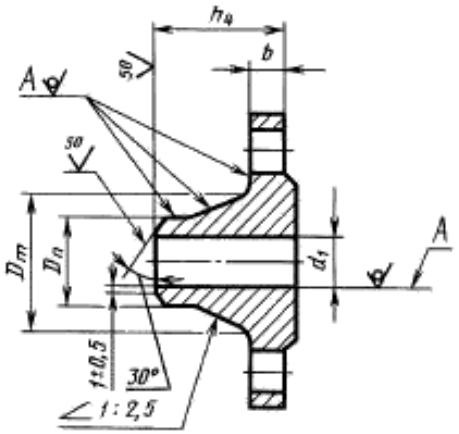


Примечания:

1. Допускается обработка поверхностей $A$ с шероховатостью $Ra \leq 100$ мкм.

2. Допускается изготовление фланцев с другими видами разделки под сварку по технической документации, утвержденной в установленном порядке.

**Издание официальное** **Перепечатка воспрещена**

★

*Издание (июль 2003 г.) с Изменениями № 1, 2, 3, 4, утвержденными в марте 1983 г., декабре 1987 г., сентябре 1989 г., апреле 1992 г. (ИУС 6—83, 4—88, 12—89, 7—92).*

Таблица 1

Размеры в мм

| Проход условный $D_y$ | $P_y$ 0,1 и 0,25 МПа (1 и 2,5 кгс/см²) | | | | | | | | | |
|---|---|---|---|---|---|---|---|---|---|---|
| | $d_1$ | $b$ | $h_4$ | $D_ж$ | $D_п$ | Масса, кг | | | | |
| | | | | | | с соединительным выступом | с выступом | с впадиной | с шипом | с пазом |
| 10 | 8 | 8 | 23 | 22 | 15 | 0,29 | 0,28 | 0,27 | 0,28 | 0,28 |
| 15 | 12 | | 26 | 28 | 19 | 0,34 | 0,34 | 0,32 | 0,34 | 0,33 |
| 20 | 18 | | 28 | 36 | 26 | 0,46 | 0,45 | 0,41 | 0,44 | 0,44 |
| 25 | 25 | | | 42 | 33 | 0,55 | 0,55 | 0,50 | 0,54 | 0,53 |
| 32 | 31 | | | 50 | 39 | 0,78 | 0,78 | 0,72 | 0,76 | 0,77 |
| 40 | 38 | 9 | 33 | 60 | 46 | 1,09 | 1,04 | 1,02 | 1,03 | 1,04 |
| 50 | 49 | | | 70 | 58 | 1,26 | 1,21 | 1,14 | 1,18 | 1,21 |
| 65 | 66 | | | 88 | 77 | 1,62 | 1,57 | 1,46 | 1,53 | 1,55 |
| 80 | 78 | 11 | 35 | 102 | 90 | 2,43 | 2,30 | 2,26 | 2,29 | 2,30 |
| 100 | 96 | | 37 | 122 | 110 | 2,98 | 2,70 | 2,65 | 2,67 | 2,71 |
| 125 | 121 | | | 148 | 135 | 3,72 | 3,65 | 3,41 | 3,52 | 3,57 |
| 150 | 146 | | 38 | 172 | 161 | 4,30 | 5,22 | 3,95 | 4,04 | 4,13 |
| (175) | 177 | 13 | 43 | 210 | 196 | 6,15 | 6,00 | 5,64 | 5,80 | 5,86 |
| 200 | 202 | | 45 | 235 | 222 | 6,92 | 6,75 | 6,33 | 6,55 | 6,63 |
| (225) | 226 | 15 | | 260 | 248 | 8,49 | 8,30 | 7,76 | 8,18 | 8,09 |
| 250 | 254 | 16 | | 288 | 278 | 9,88 | 9,61 | 9,18 | 9,32 | 9,43 |
| 300 | 303 | | | 340 | 330 | 13,38 | 13,35 | 12,35 | 11,59 | 12,67 |
| 350 | 351 | | | 390 | 382 | 15,97 | 15,93 | 14,90 | 14,63 | 15,00 |
| 400 | 398 | | | 440 | 432 | 18,56 | 18,53 | 17,30 | 16,84 | 17,33 |
| (450) | 450 | | 50 | 494 | 484 | 23,63 | 23,70 | 22,35 | 20,22 | 20,94 |
| 500 | 501 | 19 | | 545 | 535 | 26,76 | 26,60 | 25,00 | 23,11 | 23,76 |
| 600 | 602 | | 55 | 650 | 636 | 35,79 | 35,70 | 33,00 | 32,90 | 33,37 |
| (700) | 692 | | | 740 | 726 | 44,30 | 44,10 | 41,00 | 40,34 | 41,60 |
| 800 | 792 | | 60 | 844 | 826 | 46,15 | 55,50 | 52,20 | 51,49 | 52,60 |
| (900) | 892 | 21 | | 944 | 926 | 66,35 | — | — | — | — |
| 1000 | 992 | | | 1044 | 1028 | 73,44 | | | | |
| 1200 | 1192 | 23 | 65 | 1244 | 1228 | 92,92 | | | | |
| 1400 | 1392 | | | 1445 | 1428 | 101,02 | | | | |
| 1600 | 1592 | | | 1616 | 1628 | 135,27 | | | | |

Таблица 2

$P_y$ 0,6 МПа (6 кгс/см$^2$)

Размеры в мм

| Проход условный $D_y$ | $d_1$ | $b$ | $h_4$ | $D_н$ | $D_в$ | Масса, кг | | | | |
|---|---|---|---|---|---|---|---|---|---|---|
| | | | | | | с соединительным выступом | с выступом | с впадиной | с шипом | с пазом |
| 10 | 8 | 10 | 27 | 22 | 15 | 0,34 | 0,34 | 0,32 | 0,34 | 0,33 |
| 15 | 12 | | 28 | 28 | 19 | 0,40 | 0,40 | 0,38 | 0,40 | 0,40 |
| 20 | 18 | | 30 | 36 | 26 | 0,53 | 0,53 | 0,50 | 0,53 | 0,52 |
| 25 | 25 | 12 | | 42 | 33 | 0,76 | 0,77 | 0,72 | 0,75 | 0,75 |
| 32 | 31 | | 33 | 50 | 39 | 1,10 | 1,08 | 1,04 | 1,08 | 1,08 |
| 40 | 38 | | 35 | 60 | 46 | 1,36 | 1,37 | 1,28 | 1,30 | 1,34 |
| 50 | 49 | | | 70 | 58 | 1,53 | 1,51 | 1,44 | 1,46 | 1,47 |
| 65 | 66 | | | 88 | 77 | 1,97 | 2,06 | 1,83 | 1,72 | 1,75 |
| 80 | 78 | 13 | 37 | 102 | 90 | 2,76 | 2,76 | 2,80 | 2,65 | 2,72 |
| 100 | 96 | | 38 | 122 | 110 | 3,35 | 3,04 | 3,03 | 3,03 | 3,04 |
| 125 | 121 | 15 | 40 | 148 | 135 | 4,66 | 4,24 | 3,66 | 4,50 | 4,55 |
| 150 | 146 | | 43 | 172 | 161 | 5,37 | 5,85 | 4,93 | 5,29 | 5,35 |
| (175) | 177 | 17 | 47 | 210 | 196 | 7,32 | 8,10 | 6,92 | 7,11 | 7,16 |
| 200 | 202 | | 50 | 235 | 222 | 8,37 | 9,35 | 7,75 | 7,98 | 8,05 |
| (225) | 226 | | | 260 | 248 | 9,45 | 9,25 | 8,72 | 8,98 | 9,06 |
| 250 | 254 | 18 | | 288 | 278 | 10,99 | 10,69 | 10,14 | 12,20 | 12,30 |
| 300 | 303 | | | 340 | 330 | 14,82 | 14,28 | 14,10 | 13,81 | 14,11 |
| 350 | 351 | | | 390 | 382 | 17,69 | 18,65 | 17,64 | 16,35 | 16,72 |
| 400 | 398 | | | 440 | 432 | 20,55 | 19,69 | 19,30 | 18,83 | 19,31 |
| (450) | 450 | | | 494 | 484 | 23,63 | 23,60 | 21,90 | 21,62 | 22,24 |
| 500 | 501 | 19 | | 545 | 535 | 26,63 | 29,10 | 25,90 | 24,44 | 25,10 |
| 600 | 602 | | 55 | 650 | 636 | 35,79 | 35,60 | 33,40 | 37,49 | 33,67 |
| (700) | 692 | | | 740 | 726 | 44,31 | 44,10 | 41,10 | 40,60 | 41,86 |
| 800 | 792 | | 60 | 844 | 826 | 56,17 | 55,20 | 52,20 | 51,67 | 53,36 |
| (900) | 892 | 21 | | 944 | 926 | 66,79 | — | — | — | — |
| 1000 | 992 | | | 1044 | 1028 | 73,51 | | | | |
| 1200 | 1192 | 23 | 70 | 1248 | 1228 | 111,43 | | | | |
| 1400 | 1392 | 27 | 85 | 1456 | 1428 | 156,58 | | | | |
| 1600 | 1592 | 32 | 95 | 1660 | 1628 | 218,57 | | | | |

Таблица 3

$P_у$ 1,0 МПа (10 кгс/см$^2$)

Размеры в мм

| Проход условный $D_у$ | $d_1$ | $b$ | $h_4$ | $D_м$ | $D_4$ | Масса, кг | | | | |
|---|---|---|---|---|---|---|---|---|---|---|
| | | | | | | с соединительным выступом | с выступом | с впадиной | с шипом | с пазом |
| 10 | 8 | 10 | 33 | 25 | 15 | 0,50 | 0,50 | 0,48 | 0,50 | 0,49 |
| 15 | 12 | | | 30 | 19 | 0,58 | 0,58 | 0,54 | 0,57 | 0,56 |
| 20 | 18 | 12 | 36 | 38 | 26 | 0,87 | 0,87 | 0,81 | 0,87 | 0,83 |
| 25 | 25 | | 38 | 45 | 33 | 1,05 | 1,05 | 0,98 | 1,03 | 1,02 |
| 32 | 31 | 13 | 40 | 55 | 39 | 1,54 | 1,53 | 1,45 | 1,50 | 1,49 |
| 40 | 38 | | 42 | 62 | 46 | 1,83 | 1,78 | 1,71 | 1,74 | 1,78 |
| 50 | 49 | | | 76 | 58 | 2,26 | 2,23 | 2,15 | 2,15 | 2,21 |
| 65 | 66 | 15 | 45 | 94 | 77 | 3,17 | 3,11 | 2,92 | 3,06 | 3,14 |
| 80 | 78 | | 47 | 105 | 90 | 3,67 | 3,60 | 3,46 | 3,54 | 3,65 |
| 100 | 96 | 17 | 48 | 128 | 110 | 4,70 | 4,70 | 4,49 | 4,50 | 4,54 |
| 125 | 121 | 19 | 57 | 156 | 135 | 6,71 | 6,58 | 6,27 | 6,12 | 6,23 |
| 150 | 146 | | | 180 | 161 | 8,17 | 8,20 | 7,77 | 8,80 | 8,90 |
| (175) | 177 | | | 210 | 196 | 9,71 | 9,57 | 9,09 | 9,36 | 9,49 |
| 200 | 202 | | 58 | 240 | 222 | 11,35 | 11,00 | 10,47 | 10,28 | 10,32 |
| (225) | 226 | | 60 | 268 | 248 | 13,24 | 13,04 | 12,40 | 12,64 | 12,83 |
| 250 | 254 | 21 | | 290 | 278 | 14,64 | 14,39 | 13,86 | 13,64 | 13,83 |
| 300 | 303 | 22 | | 345 | 330 | 18,66 | 19,30 | 17,70 | 18,52 | 18,90 |
| 350 | 351 | | | 400 | 382 | 24,00 | 24,70 | 22,56 | 22,70 | 23,00 |
| 400 | 398 | | | 445 | 432 | 30,00 | 30,35 | 27,65 | 28,00 | 28,50 |
| (450) | 450 | | 65 | 500 | 484 | 33,33 | 34,69 | 31,30 | 31,21 | 31,83 |
| 500 | 501 | 24 | | 550 | 535 | 39,20 | 40,00 | 37,00 | 36,91 | 37,60 |
| 600 | 602 | | | 650 | 636 | 48,80 | 50,00 | 46,60 | 45,52 | 48,70 |
| (700) | 692 | 25 | | 744 | 726 | 65,26 | 64,70 | 60,50 | 59,86 | 62,28 |
| 800 | 792 | 27 | 75 | 850 | 826 | 87,24 | 86,10 | 80,40 | 81,25 | 84,28 |
| (900) | 892 | 29 | 80 | 950 | 926 | 103,02 | — | — | — | — |
| 1000 | 992 | | | 1050 | 1028 | 119,19 | | | | |
| 1200 | 1192 | 33 | 90 | 1256 | 1228 | 179,91 | | | | |

Таблица 4

$P_y$ 1,6 МПа (16 кгс/см$^2$)

Размеры в мм

| Проход условный $D_y$ | $d_1$ | $b$ | $h_4$ | $D_н$ | $D_в$ | Масса, кг | | | | |
|---|---|---|---|---|---|---|---|---|---|---|
| | | | | | | с соединительным выступом | с выступом | с впадиной | с шипом | с пазом |
| 10 | 8 | 12 | 33 | 26 | 15 | 0,59 | 0,60 | 0,58 | 0,59 | 0,58 |
| 15 | 12 | | | 30 | 19 | 0,68 | 0,68 | 0,65 | 0,67 | 0,66 |
| 20 | 18 | | 36 | 38 | 26 | 0,87 | 0,87 | 0,82 | 0,85 | 0,84 |
| 25 | 25 | | 38 | 45 | 33 | 1,05 | 1,05 | 0,99 | 1,03 | 1,02 |
| 32 | 31 | 13 | 40 | 55 | 39 | 1,54 | 1,54 | 1,48 | 1,50 | 1,50 |
| 40 | 38 | | 42 | 64 | 46 | 1,85 | 1,81 | 1,77 | 1,77 | 1,81 |
| 50 | 49 | | 45 | 76 | 58 | 2,28 | 2,24 | 2,16 | 2,17 | 2,23 |
| 65 | 66 | 15 | 47 | 94 | 77 | 3,19 | 3,17 | 3,05 | 3,06 | 3,14 |
| 80 | 78 | 17 | 50 | 110 | 90 | 4,21 | 4,15 | 4,04 | 4,06 | 4,17 |
| 100 | 96 | | | 130 | 110 | 4,90 | 4,80 | 4,65 | 4,72 | 4,78 |
| 125 | 121 | 19 | 57 | 156 | 135 | 6,75 | 6,76 | 6,47 | 6,55 | 6,66 |
| 150 | 146 | | | 180 | 161 | 8,30 | 8,28 | 7,88 | 7,96 | 8,08 |
| (175) | 177 | 21 | | 210 | 196 | 10,37 | 9,79 | 9,32 | 10,05 | 10,17 |
| 200 | 202 | | 58 | 240 | 222 | 11,79 | 11,72 | 11,28 | 11,04 | 11,20 |
| (225) | 226 | | 65 | 268 | 248 | 14,12 | 14,48 | 13,55 | 13,60 | 13,70 |
| 250 | 254 | 23 | | 292 | 278 | 17,36 | 15,00 | 14,30 | 16,67 | 16,86 |
| 300 | 303 | 24 | 66 | 346 | 330 | 22,76 | 22,65 | 20,83 | 21,60 | 22,10 |
| 350 | 351 | 28 | 70 | 400 | 382 | 32,04 | 32,00 | 29,43 | 30,60 | 33,10 |
| 400 | 398 | 32 | 75 | 450 | 432 | 43,00 | 42,64 | 41,10 | 41,00 | 41,70 |
| (450) | 450 | 34 | 85 | 506 | 484 | 54,00 | 53,50 | 52,20 | 51,40 | 52,40 |
| 500 | 501 | 38 | 90 | 559 | 535 | 70,97 | 70,32 | 69,00 | 68,00 | 69,90 |
| 600 | 602 | 41 | | 660 | 636 | 99,30 | 97,81 | 96,73 | 94,50 | 96,60 |
| (700) | 692 | 43 | 95 | 750 | 726 | 105,90 | 105,97 | 102,00 | 100,70 | 101,10 |
| 800 | 792 | 45 | | 850 | 826 | 130,57 | 118,79 | 115,00 | 124,80 | 127,6 |
| (900) | 892 | 47 | 110 | 958 | 926 | 157,83 | — | — | — | — |
| 1000 | 992 | 49 | | 1060 | 1028 | 203,39 | | | | |
| 1200 | 1192 | 51 | 125 | 1268 | 1228 | 284,94 | | | | |

Таблица 5

$P_y$ 2,5 МПа (25 кгс/см$^2$)

Размеры в мм

| Проход условный $D_y$ | $d_1$ | $b$ | $h_4$ | $D_м$ | $D_4$ | Масса, кг | | | | |
|---|---|---|---|---|---|---|---|---|---|---|
| | | | | | | с соединительным выступом | с выступом | с впадиной | с шипом | с пазом |
| 10 | 8 | 14 | 33 | 26 | 15 | 0,68 | 0,69 | 0,66 | 0,68 | 0,67 |
| 15 | 12 | | | 30 | 19 | 0,79 | 0,78 | 0,75 | 0,80 | 0,78 |
| 20 | 18 | | 34 | 38 | 26 | 0,97 | 0,99 | 0,93 | 0,97 | 0,95 |
| 25 | 25 | | 36 | 45 | 33 | 1,18 | 1,19 | 1,13 | 1,16 | 1,15 |
| 32 | 31 | 16 | 43 | 56 | 39 | 1,83 | 1,85 | 1,78 | 1,81 | 1,80 |
| 40 | 38 | | 45 | 64 | 46 | 2,19 | 2,16 | 2,10 | 2,11 | 2,15 |
| 50 | 49 | 17 | | 76 | 58 | 2,78 | 2,76 | 2,47 | 2,69 | 2,75 |
| 65 | 66 | 19 | 50 | 96 | 77 | 3,71 | 3,62 | 3,60 | 3,55 | 3,62 |
| 80 | 78 | | 52 | 110 | 90 | 4,44 | 4,32 | 4,27 | 4,26 | 4,48 |
| 100 | 96 | 21 | 58 | 132 | 110 | 6,51 | 6,58 | 6,27 | 6,41 | 6,49 |
| 125 | 121 | 23 | 65 | 160 | 135 | 9,41 | 9,45 | 9,14 | 9,27 | 9,37 |
| 150 | 146 | 25 | 68 | 186 | 161 | 12,52 | 12,56 | 11,90 | 12,01 | 12,17 |
| (175) | 177 | | 70 | 216 | 196 | 13,88 | 13,94 | 13,63 | 13,65 | 13,83 |
| 200 | 202 | 27 | 75 | 245 | 222 | 17,44 | 17,21 | 16,86 | 16,36 | 16,62 |
| (225) | 226 | 29 | | 270 | 248 | 21,56 | 21,68 | 21,15 | 22,54 | 22,86 |
| 250 | 254 | | | 300 | 278 | 24,40 | 24,08 | 23,27 | 25,37 | 25,74 |
| 300 | 303 | 32 | 80 | 352 | 330 | 33,29 | 32,40 | 31,94 | 32,42 | 33,16 |
| 350 | 351 | 36 | 85 | 406 | 382 | 46,57 | 45,60 | 44,68 | 45,40 | 46,23 |
| 400 | 398 | 40 | 100 | 464 | 432 | 64,81 | 63,58 | 62,41 | 63,48 | 64,59 |
| (450) | 450 | 42 | | 515 | 484 | 72,26 | 71,60 | 70,70 | 70,80 | 71,95 |
| 500 | 500 | 44 | | 570 | 535 | 88,91 | 88,20 | 86,50 | 86,48 | 88,08 |
| 600 | 600 | 49 | 115 | 670 | 636 | 123,70 | 122,00 | 105,70 | 119,50 | 122,17 |
| (700) | 690 | 53 | 125 | 766 | 726 | 166,81 | 164,02 | 162,70 | 157,53 | 160,82 |
| 800 | 790 | 55 | 135 | 874 | 826 | 213,90 | 211,00 | 209,00 | 210,00 | 214,68 |
| (900) | 892 | 57 | 145 | 980 | 926 | 252,91 | — | — | — | — |
| 1000 | 992 | 59 | 150 | 1084 | 1028 | 312,12 | | | | |
| 1200 | 1192 | 62 | 160 | 1288 | 1228 | 387,50 | | | | |

Таблица 6

$P_y$ 4,0 МПа (40 кгс/см$^2$)

Размеры в мм

| Проход условный $D_y$ | $d_1$ | $b$ | $h_4$ | $D_н$ | $D_в$ | Масса, кг | | | | |
|---|---|---|---|---|---|---|---|---|---|---|
| | | | | | | с соединительным выступом | с выступом | с впадиной | с шипом | с пазом |
| 10 | 8 | 14 | 33 | 26 | 15 | 0,68 | 0,69 | 0,66 | 0,68 | 0,67 |
| 15 | 12 | | | 30 | 19 | 0,79 | 0,78 | 0,75 | 0,80 | 0,78 |
| 20 | 18 | | 34 | 38 | 26 | 0,97 | 0,99 | 0,93 | 0,97 | 0,95 |
| 25 | 25 | | 36 | 45 | 33 | 1,18 | 1,19 | 1,13 | 1,16 | 1,15 |
| 32 | 31 | 16 | 43 | 56 | 39 | 1,83 | 1,85 | 1,78 | 1,81 | 1,80 |
| 40 | 38 | | 45 | 64 | 46 | 2,19 | 2,16 | 2,10 | 2,11 | 2,15 |
| 50 | 48 | 17 | | 76 | 58 | 2,81 | 2,79 | 2,68 | 2,72 | 2,78 |
| 65 | 66 | 19 | 50 | 96 | 77 | 3,71 | 3,72 | 3,59 | 3,60 | 3,68 |
| 80 | 78 | 21 | 55 | 112 | 90 | 4,80 | 4,81 | 4,60 | 4,69 | 4,80 |
| 100 | 96 | 23 | 65 | 138 | 110 | 7,40 | 7,06 | 6,82 | 7,20 | 7,28 |
| 125 | 120 | 25 | | 160 | 135 | 10,00 | 10,17 | 9,48 | 9,97 | 10,08 |
| 150 | 145 | 27 | 68 | 186 | 161 | 13,03 | 13,20 | 12,60 | 12,86 | 13,03 |
| (175) | 177 | 33 | 85 | 226 | 196 | 20,75 | 21,26 | 21,10 | 19,70 | 20,00 |
| 200 | 200 | 35 | | 250 | 222 | 24,44 | 24,00 | 23,57 | 24,20 | 24,00 |
| (225) | 226 | 37 | 95 | 280 | 248 | 31,33 | 31,10 | 30,50 | 31,20 | 31,60 |
| 250 | 252 | 39 | 98 | 310 | 278 | 37,59 | 37,30 | 36,50 | 36,90 | 37,40 |
| 300 | 301 | 42 | 112 | 368 | 330 | 57,10 | 50,60 | 50,30 | 51,10 | 52,20 |
| 350 | 351 | 48 | 116 | 418 | 382 | 70,34 | 69,60 | 68,00 | 68,10 | 68,80 |
| 400 | 398 | 54 | 135 | 480 | 432 | 106,76 | 105,50 | 105,00 | 103,80 | 106,00 |
| (450) | 448 | 56 | | 530 | 484 | 107,00 | 106,00 | 104,80 | 103,80 | 105,00 |
| 500 | 495 | 58 | 140 | 580 | 535 | 132,33 | 128,00 | 126,00 | 128,00 | 130,00 |
| 600 | 595 | | | 686 | 636 | 180,95 | 195,08 | 165,78 | 182,02 | 179,81 |
| (700) | 695 | 63 | 160 | 790 | 726 | 228,25 | 246,86 | 209,59 | 229,47 | 226,93 |
| 800 | 795 | 71 | 190 | 908 | 826 | 343,69 | 367,40 | 319,93 | 345,08 | 342,20 |
| (900) | 895 | 74 | 215 | 1024 | 926 | 436,54 | — | — | — | — |
| 1000 | 995 | 77 | 235 | 1140 | 1028 | 540,75 | | | | |
| 1200 | 1195 | 80 | 250 | 1350 | 1228 | 690,59 | | | | |

Таблица 7

$P_y$ 6,3 МПа (63 кгс/см$^2$)

Размеры в мм

| Проход условный $D_y$ | $d_1$ | $b$ | $h_4$ | $D_m$ | $D_n$ | Масса, кг | | | | | | |
|---|---|---|---|---|---|---|---|---|---|---|---|---|
| | | | | | | с соединительным выступом | с выступом | с впадиной | с шипом | с пазом | под прокладку овального сечения | под линзовую прокладку |
| 10 | 8 | 16 | 46 | 34 | 15 | 1,03 | 1,02 | 0,98 | 0,99 | 0,99 | 0,99 | 1,03 |
| 15 | 12 | | | 38 | 19 | 1,15 | 1,14 | 1,11 | 1,12 | 1,13 | 1,11 | 1,15 |
| 20 | 18 | 18 | 54 | 48 | 26 | 1,80 | 1,81 | 1,76 | 1,78 | 1,80 | 1,75 | 1,80 |
| 25 | 25 | 20 | 56 | 52 | 33 | 2,30 | 2,28 | 2,22 | 2,26 | 2,27 | 2,25 | 2,30 |
| 32 | 31 | 21 | 60 | 64 | 39 | 2,94 | 2,94 | 2,88 | 2,91 | 2,92 | 2,87 | 2,94 |
| 40 | 37 | | 65 | 74 | 46 | 3,75 | 3,71 | 3,67 | 3,67 | 3,74 | 3,67 | 3,75 |
| 50 | 47 | 23 | 67 | 86 | 58 | 4,63 | 4,59 | 4,50 | 4,51 | 4,60 | 4,50 | 4,63 |
| 65 | 64 | 25 | 72 | 106 | 77 | 6,29 | 6,16 | 6,05 | 6,06 | 6,19 | 6,09 | 6,26 |
| 80 | 77 | 27 | | 120 | 90 | 7,22 | 7,17 | 7,00 | 7,05 | 7,18 | 6,87 | 7,05 |
| 100 | 94 | 29 | 77 | 140 | 110 | 10,71 | 10,70 | 10,50 | 10,53 | 10,67 | 10,48 | 10,71 |
| 125 | 118 | 33 | 95 | 172 | 135 | 17,13 | 16,94 | 16,60 | 16,66 | 16,91 | 16,67 | 16,98 |
| 150 | 142 | 35 | 105 | 206 | 161 | 24,60 | 25,40 | 24,10 | 24,06 | 24,44 | 24,18 | 24,60 |
| (175) | 174 | 39 | | 232 | 196 | 28,61 | 30,10 | 28,20 | 27,00 | 27,00 | 27,90 | 28,27 |
| 200 | 198 | 41 | 110 | 264 | 222 | 36,60 | 38,50 | 36,11 | 35,74 | 36,27 | 36,03 | 36,45 |
| (225) | 222 | 43 | 115 | 290 | 248 | 42,54 | 45,00 | 41,60 | 41,42 | 42,00 | 41,83 | 42,27 |
| 250 | 246 | 45 | | 316 | 278 | 50,89 | 53,80 | 50,30 | 49,45 | 50,16 | 50,08 | 50,58 |
| 300 | 294 | 50 | 120 | 370 | 330 | 68,15 | 74,60 | 68,30 | 65,04 | 62,52 | 67,00 | 67,59 |
| 350 | 342 | 56 | 140 | 430 | 382 | 98,68 | 106,00 | 98,50 | 94,71 | 96,27 | 96,42 | 97,08 |
| 400 | 386 | 62 | 155 | 484 | 432 | 135,80 | 151,00 | 137,00 | 128,90 | 130,85 | 134,93 | 135,70 |
| 500 | 485 | 66 | 165 | 594 | 535 | 192,74 | 200,89 | 184,56 | 193,46 | 191,96 | — | — |
| 600 | 585 | 71 | 180 | 704 | 636 | 269,27 | 283,40 | 255,10 | 270,34 | 268,12 | | |
| (700) | 685 | 76 | 225 | 820 | 726 | 300,86 | — | — | — | — | | |
| 800 | 785 | 85 | | 920 | 826 | 463,87 | | | | | | |
| (900) | 885 | 88 | 265 | 1050 | 926 | 954,41 | | | | | | |
| 1000 | 985 | 92 | 280 | 1160 | 1028 | 980,60 | | | | | | |
| 1200 | 1185 | 95 | 315 | 1386 | 1228 | 1263,72 | | | | | | |

Таблица 8

$P_y$ 10,0 МПа (100 кгс/см$^2$)

Размеры в мм

| Проход условный $D_y$ | $d_1$ | $b$ | $h_4$ | $D_m$ | $D_v$ | Масса, кг | | | | | |
|---|---|---|---|---|---|---|---|---|---|---|---|
| | | | | | | с выступом | с впадиной | с шипом | с пазом | под прокладку овального сечения | под линзовую прокладку |
| 10 | 8 | 16 | 43 | 34 | 15 | 1,02 | 0,99 | 1,01 | 1,02 | 0,99 | 1,03 |
| 15 | 12 | 18 | 46 | 38 | 19 | 1,26 | 1,23 | 1,24 | 1,25 | 1,23 | 1,27 |
| 20 | 18 | 20 | 51 | 48 | 26 | 1,98 | 1,90 | 1,95 | 1,95 | 2,02 | 1,97 |
| 25 | 25 | 22 | 56 | 52 | 33 | 2,48 | 2,42 | 2,45 | 2,46 | 2,45 | 2,50 |
| 32 | 31 | | 60 | 64 | 39 | 3,05 | 3,00 | 3,03 | 3,03 | 2,99 | 3,06 |
| 40 | 37 | 23 | 67 | 76 | 46 | 4,06 | 4,00 | 4,00 | 4,07 | 3,95 | 4,05 |
| 50 | 45 | 25 | 68 | 86 | 58 | 6,03 | 5,60 | 5,94 | 6,05 | 5,95 | 6,08 |
| 65 | 62 | 29 | 80 | 110 | 77 | 8,52 | 8,48 | 8,41 | 8,84 | 8,40 | 8,57 |
| 80 | 75 | 31 | 87 | 124 | 90 | 9,91 | 9,85 | 9,77 | 9,95 | 9,80 | 9,98 |
| 100 | 92 | 35 | 97 | 146 | 110 | 14,65 | 14,40 | 14,47 | 14,65 | 14,44 | 14,67 |
| 125 | 112 | 39 | 112 | 180 | 135 | 23,32 | 19,30 | 23,00 | 23,30 | 23,04 | 23,34 |
| 150 | 136 | 43 | 125 | 214 | 161 | 32,87 | 31,90 | 31,73 | 32,22 | 31,87 | 32,19 |
| (175) | 166 | 45 | | 246 | 196 | 39,00 | 38,36 | 38,09 | 38,66 | 38,54 | 39,07 |
| 200 | 190 | 51 | 140 | 276 | 222 | 54,24 | 54,07 | 51,14 | 53,90 | 53,81 | 54,23 |
| (225) | 212 | 53 | 155 | 312 | 248 | 71,19 | 71,08 | 68,74 | 69,44 | 70,70 | 71,19 |
| 250 | 236 | 57 | 160 | 340 | 278 | 85,24 | 85,12 | 83,37 | 84,51 | 85,40 | 85,26 |
| 300 | 284 | 66 | 180 | 400 | 330 | 127,78 | 127,73 | 125,24 | 127,41 | 127,76 | 128,35 |
| 350 | 332 | 72 | 195 | 460 | 382 | 170,94 | 170,00 | 167,22 | 169,56 | 169,55 | 171,60 |
| 400 | 376 | 76 | 200 | 510 | 432 | 216,44 | 211,86 | 207,25 | 210,24 | 211,10 | 212,90 |

Таблица 9

$P_y$ 16,0 МПа (160 кгс/см$^2$)

Размеры в мм

| Проход условный $D_y$ | $d_1$ | $b$ | $h_4$ | $D_m$ | $D_v$ | Масса, кг | | | | | |
|---|---|---|---|---|---|---|---|---|---|---|---|
| | | | | | | с выступом | с впадиной | с шипом | с пазом | под прокладку овального сечения | под линзовую прокладку |
| 1 | 12 | 18 | 50 | 38 | 19 | 1,27 | 1,24 | 1,24 | 1,21 | 1,23 | 1,27 |
| 20 | 18 | 20 | 56 | 48 | 26 | 1,98 | 1,94 | 1,95 | 1,90 | 2,03 | 2,08 |
| 25 | 25 | 22 | 56 | 52 | 33 | 2,48 | 2,44 | 2,45 | 2,38 | 2,44 | 2,50 |
| 32 | 31 | 22 | 65 | 64 | 39 | 3,07 | 3,01 | 3,04 | 2,96 | 2,98 | 3,06 |
| 40 | 37 | 25 | 72 | 76 | 46 | 4,01 | 3,98 | 4,28 | 4,20 | 3,97 | 4,06 |
| 50 | 45 | 27 | 75 | 86 | 58 | 6,43 | 6,40 | 6,49 | 5,95 | 6,30 | 6,49 |
| 65 | 62 | 31 | 85 | 110 | 77 | 9,38 | 8,64 | 8,36 | 8,23 | 8,88 | 9,10 |
| 80 | 75 | 33 | 90 | 124 | 90 | 10,40 | 10,30 | 10,16 | 10,02 | 10,20 | 10,46 |
| 100 | 92 | 37 | 100 | 146 | 110 | 15,40 | 15,22 | 15,18 | 14,93 | 15,09 | 15,41 |
| 125 | 112 | 41 | 115 | 180 | 135 | 24,87 | 23,10 | 23,89 | 23,59 | 23,82 | 24,19 |
| 150 | 136 | 47 | 130 | 214 | 161 | 35,04 | 34,40 | 31,84 | 31,65 | 33,92 | 34,48 |
| (175) | 166 | 51 | 135 | 246 | 196 | 43,10 | 42,96 | 42,48 | 42,08 | 42,05 | 43,02 |
| 200 | 190 | 57 | 145 | 276 | 222 | 60,10 | 60,00 | 58,24 | 57,80 | 57,86 | 58,90 |
| (225) | 212 | 60 | 160 | 312 | 248 | 78,80 | 78,70 | 76,81 | 76,31 | 76,54 | 77,70 |
| 250 | 236 | 65 | 165 | 340 | 278 | 94,40 | 94,20 | 92,48 | 91,93 | 92,16 | 93,41 |
| 300 | 284 | 74 | 185 | 400 | 330 | 141,00 | 140,00 | 136,69 | 136,06 | 136,56 | 139,20 |

Таблица 10

$P_y$ 20,0 МПа (200 кгс/см²)

Размеры в мм

| Проход условный $D_y$ | $d_1$ | $b$ | $h_4$ | $D_н$ | $D_v$ | Масса, кг | | | | | |
|---|---|---|---|---|---|---|---|---|---|---|---|
| | | | | | | с выступом | с впадиной | с шипом | с пазом | под прокладку овального сечения | под линзовую прокладку |
| 15 | 14 | 24 | 52 | 40 | 23 | 1,92 | 1,92 | 2,11 | 2,08 | 1,88 | 1,93 |
| 20 | 19 | 26 | 55 | 46 | 29 | 2,54 | 2,53 | 2,49 | 2,44 | 2,46 | 2,50 |
| 25 | 25 | 28 | 60 | 54 | 36 | 3,53 | 3,33 | 3,54 | 3,50 | 3,50 | 3,59 |
| 32 | 31 | 30 | 65 | 64 | 43 | 4,42 | 4,42 | 4,42 | 4,34 | 4,35 | 4,43 |
| 40 | 36 | 31 | 72 | 74 | 49 | 5,32 | 5,36 | 5,31 | 5,22 | 5,27 | 5,46 |
| 50 | 46 | 37 | 95 | 105 | 61 | 11,11 | 11,25 | 9,95 | 9,85 | 9,8 | 10,05 |
| 65 | 68 | 45 | 118 | 138 | 90 | 19,01 | 19,20 | 18,61 | 18,48 | 18,97 | 19,23 |
| 80 | 80 | 51 | 132 | 162 | 110 | 27,30 | 27,50 | 27,28 | 27,03 | 27,23 | 27,55 |
| 100 | 102 | 63 | 175 | 208 | 135 | 53,22 | 53,60 | 53,14 | 52,89 | 53,26 | 53,64 |
| 125 | 130 | 73 | 175 | 234 | 170 | 73,15 | 65,20 | 64,05 | 63,75 | 65,37 | 64,74 |
| 150 | 150 | 79 | 190 | 266 | 196 | 90,1 | 90,60 | 90,11 | 89,76 | 90,02 | 90,92 |
| (175) | 170 | 81 | 195 | 294 | 222 | 110,00 | 109,00 | 109,81 | 109,33 | 109,67 | 110,71 |
| 200 | 192 | 89 | 230 | 340 | 248 | 158,60 | 159,00 | 158,27 | 157,83 | 158,53 | 159,69 |
| (225) | 212 | 97 | 245 | 374 | 278 | 202,10 | 202,00 | 201,4 | 200,9 | — | — |
| 250 | 254 | 107 | 300 | 460 | 330 | 314,50 | 315,70 | 318,03 | 317,49 | | |

Примечания к табл. 1—10:

1. Фланцы, с условными проходами, указанными в скобках, не допускается применять для арматуры общего назначения.

2. Допускается фланцы $D_y$ 80 на $P_y$ до 6,3 МПа (63 кгс/см²) изготовлять диаметром $D_н$ равным 95 мм.

3. Допускается для каждого условного прохода диаметр $d_1$ выполнять одного размера, из ряда установленных, для всех условных давлений, исходя из условий обеспечения прочности фланца.

4. Масса рассчитана по номинальным размерам фланца.

**(Измененная редакция, Изм. № 2, 4).**

3. Фланцы должны изготовляться с уплотнительными поверхностями исполнений 1 (кроме фланцев на $P_y$ 10,0; 16,0 и 20,0 МПа), (100, 160 и 200 кгс/см²), 2, 3, 4, 5, 6, 7, 8, 9 и присоединительными размерами по ГОСТ 12815—80.

Пример условного обозначения при заказе круглого стального приварного встык фланца $D_y$ 50 мм на $P_y$ 1,0 МПа (10 кгс/см²) из стали 25, исполнения 1 (с соединительным выступом):

*Фланец 1—50—10 Ст 25 ГОСТ 12821—80*

То же, квадратного:

*Фланец квадратный 1—50—10 Ст 25 ГОСТ 12821—80*

При заказе фланцев с шипом-пазом под фторопластовые прокладки к условному обозначению следует добавлять букву Ф после обозначения условного давления.

4. Фланцы должны изготовляться ковкой, штамповкой, гибкой из полосового проката с последующей сваркой стыка, а также другими методами.

**(Измененная редакция, Изм. № 1).**

5. Предельные отклонения размеров: $d_1$ по H; $D_m$ и $D_n$ по h следующих квалитетов:

До 30 мм . . . . . H16; h16.
Св. 30 до 80 мм . . . . . H15; h15.
Св. 80 мм . . . . . .H14; h14

при получении штамповкой — по классу точности Т4 ГОСТ 7505—89;

*b* — для штампованных фланцев, а также изготовляемых методом гибки из полосового проката с последующей сваркой стыка и горячей рихтовкой — по классу точности Т4 ГОСТ 7505—89.

При этом допускается усиление шва, которое при определении предельного отклонения не учитывается.

**(Измененная редакция, Изм. № 2, 3, 4).**

6. Неуказанные размеры и предельные отклонения — по рабочим чертежам, утвержденным в установленном порядке.

7. **(Исключен, Изм. № 2).**

8. При несовпадении внутренних диаметров фланца и трубы допускается выполнять плавный переход под углом не более 10°.

9. Технические требования, материал фланцев, крепежных деталей и прокладок, а также маркировка, упаковка, транспортирование — по ГОСТ 12816—80.

10. Коды ОКП указаны в приложении.

*ПРИЛОЖЕНИЕ*
*Справочное*

## КОДЫ ОКП

| Обозначение фланца | | | | | Фланцы из углеродистой и легированной стали | Фланцы из коррозионностойкой стали |
|---|---|---|---|---|---|---|
| | | | | | Коды ОКП | |
| Круглые фланцы | | | | | | |
| 1—10—2,5; | 2—10—2,5; | 3—10—2,5; | 4—10—2,5; | 5—10—2,5 | 37 9941 4281 01 | 37 9941 5224 06 |
| 1—15—2,5; | 2—15—2,5; | 3—15—2,5; | 4—15—2,5; | 5—15—2,5 | 37 9941 4282 00 | 37 9941 5225 05 |
| 1—20—2,5; | 2—20—2,5; | 3—20—2,5; | 4—20—2,5; | 5—20—2,5 | 37 9941 4283 10 | 37 9941 5226 04 |
| 1—25—2,5; | 2—25—2,5; | 3—25—2,5; | 4—25—2,5; | 5—25—2,5 | 37 9941 4284 09 | 37 9941 5227 03 |
| 1—32—2,5; | 2—32—2,5; | 3—32—2,5; | 4—32—2,5; | 5—32—2,5 | 37 9941 4285 08 | 37 9941 5228 02 |
| 1—40—2,5; | 2—40—2,5; | 3—40—2,5; | 4—40—2,5; | 5—40—2,5 | 37 9941 4286 07 | 37 9941 5229 01 |
| 1—50—2,5; | 2—50—2,5; | 3—50—2,5; | 4—50—2,5; | 5—50—2,5 | 37 9941 4287 06 | 37 9941 5230 08 |
| 1—65—2,5; | 2—65—2,5; | 3—65—2,5; | 4—65—2,5; | 5—65—2,5 | 37 9941 4288 05 | 37 9941 5231 07 |
| 1—80—2,5; | 2—80—2,5; | 3—80—2,5; | 4—80—2,5; | 5—80—2,5 | 37 9941 4289 04 | 37 9941 5232 06 |
| 1—100—2,5; | 2—100—2,5; | 3—100—2,5; | 4—100—2,5; | 5—100—2,5 | 37 9941 4290 00 | 37 9941 5233 05 |
| 1—125—2,5; | 2—125—2,5; | 3—125—2,5; | 4—125—2,5; | 5—125—2,5 | 37 9941 4291 10 | 37 9941 5234 04 |
| 1—150—2,5; | 2—150—2,5; | 3—150—2,5; | 4—150—2,5; | 5—150—2,5 | 37 9941 4292 09 | 37 9941 5235 03 |
| 1—175—2,5; | 2—175—2,5; | 3—175—2,5; | 4—175—2,5; | 5—175—2,5 | 37 9941 4293 08 | 37 9941 5236 02 |
| 1—200—2,5; | 2—200—2,5; | 3—200—2,5; | 4—200—2,5; | 5—200—2,5 | 37 9941 4294 07 | 37 9941 5237 01 |
| 1—225—2,5; | 2—225—2,5; | 3—225—2,5; | 4—225—2,5; | 5—225—2,5 | 37 9941 4295 06 | 37 9941 5238 00 |
| 1—250—2,5; | 2—250—2,5; | 3—250—2,5; | 4—250—2,5; | 5—250—2,5 | 37 9941 4296 05 | 37 9941 5239 10 |
| 1—300—2,5; | 2—300—2,5; | 3—300—2,5; | 4—300—2,5; | 5—300—2,5 | 37 9941 4297 04 | 37 9941 5240 06 |
| 1—350—2,5; | 2—350—2,5; | 3—350—2,5; | 4—350—2,5; | 5—350—2,5 | 37 9941 4298 03 | 37 9941 5241 05 |
| 1—400—2,5; | 2—400—2,5; | 3—400—2,5; | 4—400—2,5; | 5—400—2,5 | 37 9941 4299 02 | 37 9941 5242 04 |
| 1—450—2,5; | 2—450—2,5; | 3—450—2,5; | 4—450—2,5; | 5—450—2,5 | 37 9941 4300 04 | 37 9941 5243 03 |
| 1—500—2,5; | 2—500—2,5; | 3—500—2,5; | 4—500—2,5; | 5—500—2,5 | 37 9941 4301 03 | 37 9941 5244 02 |
| 1—600—2,5; | 2—600—2,5; | 3—600—2,5; | 4—600—2,5; | 5—600—2,5 | 37 9941 4302 02 | 37 9941 5245 01 |
| 1—700—2,5; | 2—700—2,5; | 3—700—2,5; | 4—700—2,5; | 5—700—2,5 | 37 9941 4303 01 | 37 9941 5246 00 |
| 1—800—2,5; | 2—800—2,5; | 3—800—2,5; | 4—800—2,5; | 5—800—2,5 | 37 9941 4304 00 | 37 9941 5247 10 |
| 1—900—2,5; | | | | | 37 9941 4305 10 | 37 9941 5248 09 |
| 1—1000—2,5; | | | | | 37 9941 4306 09 | 37 9941 5249 08 |
| 1—1200—2,5; | | | | | 37 9941 4307 08 | 37 9941 5250 04 |
| 1—1400—2,5; | | | | | 37 9941 4308 07 | 37 9941 5251 03 |
| 1—1600—2,5; | | | | | 37 9941 4309 06 | 37 9941 5252 02 |
| Квадратные фланцы | | | | | | |
| 1—10—2,5; | 2—10—2,5; | 3—10—2,5; | 4—10—2,5; | 5—10—2,5 | 37 9955 4091 04 | 37 9955 5091 08 |
| 1—15—2,5; | 2—15—2,5; | 3—15—2,5; | 4—15—2,5; | 5—15—2,5 | 37 9955 4092 03 | 37 9955 5092 07 |
| 1—20—2,5; | 2—20—2,5; | 3—20—2,5; | 4—20—2,5; | 5—20—2,5 | 37 9955 4093 02 | 37 9955 5093 06 |
| 1—25—2,5; | 2—25—2,5; | 3—25—2,5; | 4—25—2,5; | 5—25—2,5 | 37 9955 4094 01 | 37 9955 5094 05 |
| 1—32—2,5; | 2—32—2,5; | 3—32—2,5; | 4—32—2,5; | 5—32—2,5 | 37 9955 4095 00 | 37 9955 5095 04 |
| 1—40—2,5; | 2—40—2,5; | 3—40—2,5; | 4—40—2,5; | 5—40—2,5 | 37 9955 4096 10 | 37 9955 5096 03 |
| 1—50—2,5; | 2—50—2,5; | 3—50—2,5; | 4—50—2,5; | 5—50—2,5 | 37 9955 4097 09 | 37 9955 5097 02 |
| 1—65—2,5; | 2—65—2,5; | 3—65—2,5; | 4—65—2,5; | 5—65—2,5 | 37 9955 4098 08 | 37 9955 5098 01 |
| 1—80—2,5; | 2—80—2,5; | 3—80—2,5; | 4—80—2,5; | 5—80—2,5 | 37 9955 4099 07 | 37 9955 5099 00 |
| 1—100—2,5; | 2—100—2,5; | 3—100—2,5; | 4—100—2,5; | 5—100—2,5 | 37 9955 4100 06 | 37 9955 5100 02 |
| Круглые фланцы | | | | | | |
| 1—10—6; | 2—10—6; | 3—10—6; | 4—10—6; | 5—10—6 | 37 9941 4310 02 | 37 9941 5253 01 |
| 1—15—6; | 2—15—6; | 3—15—6; | 4—15—6; | 5—15—6 | 37 9941 4311 01 | 37 9941 5254 00 |

*Продолжение*

| Обозначение фланца | | | | | Фланцы из углеродистой и легированной стали | Фланцы из коррозионностойкой стали |
|---|---|---|---|---|---|---|
| | | | | | Коды ОКП | |
| Круглые фланцы | | | | | | |
| 1—20—6; | 2—20—6; | 3—20—6; | 4—20—6; | 5—20—6 | 37 9941 4312 00 | 37 9941 5255 10 |
| 1—25—6; | 2—25—6; | 3—25—6; | 4—25—6; | 5—25—6 | 37 9941 4313 10 | 37 9941 5256 09 |
| 1—32—6; | 2—32—6; | 3—32—6; | 4—32—6; | 5—32—6 | 37 9941 4314 09 | 37 9941 5257 08 |
| 1—40—6; | 2—40—6; | 3—40—6; | 4—40—6; | 5—40—6 | 37 9941 4315 08 | 37 9941 5258 07 |
| 1—50—6; | 2—50—6; | 3—50—6; | 4—50—6; | 5—50—6 | 37 9941 4316 07 | 37 9941 5259 06 |
| 1—65—6; | 2—65—6; | 3—65—6; | 4—65—6; | 5—65—6 | 37 9941 4317 06 | 37 9941 5260 02 |
| 1—80—6; | 2—80—6; | 3—80—6; | 4—80—6; | 5—80—6 | 37 9941 4318 05 | 37 9941 5261 01 |
| 1—100—6; | 2—100—6; | 3—100—6; | 4—100—6; | 5—100—6 | 37 9941 4319 04 | 37 9941 5262 00 |
| 1—125—6; | 2—125—6; | 3—125—6; | 4—125—6; | 5—125—6 | 37 9941 4320 00 | 37 9941 5263 10 |
| 1—150—6; | 2—150—6; | 3—150—6; | 4—150—6; | 5—150—6 | 37 9941 4321 10 | 37 9941 5264 09 |
| 1—175—6; | 2—175—6; | 3—175—6; | 4—175—6; | 5—175—6 | 37 9941 4322 09 | 37 9941 5265 08 |
| 1—200—6; | 2—200—6; | 3—200—6; | 4—200—6; | 5—200—6 | 37 9941 4323 08 | 37 9941 5266 07 |
| 1—225—6; | 2—225—6; | 3—225—6; | 4—225—6; | 5—225—6 | 37 9941 4324 07 | 37 9941 5267 06 |
| 1—250—6; | 2—250—6; | 3—250—6; | 4—250—6; | 5—250—6 | 37 9941 4325 06 | 37 9941 5268 05 |
| 1—300—6; | 2—300—6; | 3—300—6; | 4—300—6; | 5—300—6 | 37 9941 4326 05 | 37 9941 5269 04 |
| 1—350—6; | 2—350—6; | 3—350—6; | 4—350—6; | 5—350—6 | 37 9941 4327 04 | 37 9941 5270 00 |
| 1—400—6; | 2—400—6; | 3—400—6; | 4—400—6; | 5—400—6 | 37 9941 4328 03 | 37 9941 5271 10 |
| 1—450—6; | 2—450—6; | 3—450—6; | 4—450—6; | 5—450—6 | 37 9941 4329 02 | 37 9941 5272 09 |
| 1—500—6; | 2—500—6; | 3—500—6; | 4—500—6; | 5—500—6 | 37 9941 4330 09 | 37 9941 5273 08 |
| 1—600—6; | 2—600—6; | 3—600—6; | 4—600—6; | 5—600—6 | 37 9941 4331 08 | 37 9941 5274 07 |
| 1—700—6; | 2—700—6; | 3—700—6; | 4—700—6; | 5—700—6 | 37 9941 4332 07 | 37 9941 5275 06 |
| 1—800—6; | 2—800—6; | 3—800—6; | 4—800—6; | 5—800—6 | 37 9941 4333 06 | 37 9941 5276 05 |
| 1—900—6 | | | | | 37 9941 4134 05 | 37 9941 5277 04 |
| 1—1000—6 | | | | | 37 9941 4135 04 | 37 9941 5278 03 |
| 1—1200—6 | | | | | 37 9941 4136 03 | 37 9941 5279 02 |
| 1—1400—6 | | | | | 37 9941 4137 02 | 37 9941 5280 09 |
| 1—1600—6 | | | | | 37 9941 4138 01 | 37 9941 5281 08 |
| Круглые фланцы | | | | | | |
| 1—10—6; | 2—10—6; | 3—10—6; | 4—10—6; | 5—10—6 | 37 9955 4101 05 | 37 9955 5101 01 |
| 1—15—6; | 2—15—6; | 3—15—6; | 4—15—6; | 5—15—6 | 37 9955 4102 04 | 37 9955 5102 00 |
| 1—20—6; | 2—20—6; | 3—20—6; | 4—20—6; | 5—20—6 | 37 9955 4103 03 | 37 9955 5103 10 |
| 1—25—6; | 2—25—6; | 3—25—6; | 4—25—6; | 5—25—6 | 37 9955 4104 02 | 37 9955 5104 09 |
| 1—32—6; | 2—32—6; | 3—32—6; | 4—32—6; | 5—32—6 | 37 9955 4105 01 | 37 9955 5105 08 |
| 1—40—6; | 2—40—6; | 3—40—6; | 4—40—6; | 5—40—6 | 37 9955 4106 00 | 37 9955 5106 07 |
| 1—50—6; | 2—50—6; | 3—50—6; | 4—50—6; | 5—50—6 | 37 9955 4107 10 | 37 9955 5107 06 |
| 1—65—6; | 2—65—6; | 3—65—6; | 4—65—6; | 5—65—6 | 37 9955 4108 09 | 37 9955 5108 05 |
| 1—80—6; | 2—80—6; | 3—80—6; | 4—80—6; | 5—80—6 | 37 9955 4109 08 | 37 9955 5109 04 |
| 1—100—6; | 2—100—6; | 3—100—6; | 4—100—6; | 5—100—6 | 37 9955 4110 04 | 37 9955 5110 00 |
| Квадратные фланцы | | | | | | |
| 1—10—10; | 2—10—10; | 3—10—10; | 4—10—10; | 5—10—10 | 37 9941 4339 00 | 37 9941 5282 07 |
| 1—15—10; | 2—15—10; | 3—15—10; | 4—15—10; | 5—15—10 | 37 9941 4340 07 | 37 9941 5283 06 |
| 1—20—10; | 2—20—10; | 3—20—10; | 4—20—10; | 5—20—10 | 37 9941 4341 06 | 37 9941 5284 05 |
| 1—25—10; | 2—25—10; | 3—25—10; | 4—25—10; | 5—25—10 | 37 9941 4342 05 | 37 9941 5285 04 |
| 1—32—10; | 2—32—10; | 3—32—10; | 4—32—10; | 5—32—10 | 37 9941 4343 04 | 37 9941 5286 03 |
| 1—40—10; | 2—40—10; | 3—40—10; | 4—40—10; | 5—40—10 | 37 9941 4344 03 | 37 9941 5287 02 |
| 1—50—10; | 2—50—10; | 3—50—10; | 4—50—10; | 5—50—10 | 37 9941 4345 02 | 37 9941 5288 01 |
| 1—65—10; | 2—65—10; | 3—65—10; | 4—65—10; | 5—65—10 | 37 9941 4346 01 | 37 9941 5289 00 |
| 1—80—10; | 2—80—10; | 3—80—10; | 4—80—10; | 5—80—10 | 37 9941 4347 00 | 37 9941 5290 07 |
| 1—100—10; | 2—100—10; | 3—100—10; | 4—100—10; | 5—100—10 | 37 9941 4348 10 | 37 9941 5291 06 |
| 1—125—10; | 2—125—10; | 3—125—10; | 4—125—10; | 5—125—10 | 37 9941 4349 09 | 37 9941 5292 05 |
| 1—150—10; | 2—150—10; | 3—150—10; | 4—150—10; | 5—150—10 | 37 9941 4350 05 | 37 9941 5293 04 |
| 1—175—10; | 2—175—10; | 3—175—10; | 4—175—10; | 5—175—10 | 37 9941 4351 04 | 37 9941 5294 03 |

*Продолжение*

| Обозначение фланца | | | | | Фланцы из углеродистой и легированной стали | Фланцы из коррозионностойкой стали |
|---|---|---|---|---|---|---|
| | | | | | Коды ОКП | |
| Круглые фланцы | | | | | | |
| 1—200—10; | 2—200—10; | 3—200—10; | 4—200—10; | 5—200—10 | 37 9941 4352 03 | 37 9941 5295 02 |
| 1—225—10; | 2—225—10; | 3—225—10; | 4—225—10; | 5—225—10 | 37 9941 4353 02 | 37 9941 5296 01 |
| 1—250—10; | 2—250—10; | 3—250—10; | 4—250—10; | 5—250—10 | 37 9941 4354 01 | 37 9941 5297 00 |
| 1—300—10; | 2—300—10; | 3—300—10; | 4—300—10; | 5—300—10 | 37 9941 4355 00 | 37 9941 5298 10 |
| 1—350—10; | 2—350—10; | 3—350—10; | 4—350—10; | 5—350—10 | 37 9941 4356 10 | 37 9941 5299 09 |
| 1—400—10; | 2—400—10; | 3—400—10; | 4—400—10; | 5—400—10 | 37 9941 4357 09 | 37 9941 5300 00 |
| 1—450—10; | 2—450—10; | 3—450—10; | 4—450—10; | 5—450—10 | 37 9941 4358 08 | 37 9941 5301 10 |
| 1—500—10; | 2—500—10; | 3—500—10; | 4—500—10; | 5—500—10 | 37 9941 4359 07 | 37 9941 5302 09 |
| 1—600—10; | 2—600—10; | 3—600—10; | 4—600—10; | 5—600—10 | 37 9941 4360 03 | 37 9941 5303 08 |
| 1—700—10; | 2—700—10; | 3—700—10; | 4—700—10; | 5—700—10 | 37 9941 4361 02 | 37 9941 5304 07 |
| 1—800—10; | 2—800—10; | 3—800—10; | 4—800—10; | 5—800—10 | 37 9941 4362 01 | 37 9941 5305 06 |
| 1—900—10 | | | | | 37 9941 4363 00 | 37 9941 5306 05 |
| 1—1000—10 | | | | | 37 9941 4364 10 | 37 9941 5307 04 |
| 1—1200—10 | | | | | 37 9941 4365 09 | 37 9941 5308 03 |
| Квадратные фланцы | | | | | | |
| 1—10—10; | 2—10—10; | 3—10—10; | 4—10—10; | 5—10—10 | 37 9955 4111 03 | 37 9955 5111 10 |
| 1—15—10; | 2—15—10; | 3—15—10; | 4—15—10; | 5—15—10 | 37 9955 4112 02 | 37 9955 5112 09 |
| 1—20—10; | 2—20—10; | 3—20—10; | 4—20—10; | 5—20—10 | 37 9955 4113 01 | 37 9955 5113 08 |
| 1—25—10; | 2—25—10; | 3—25—10; | 4—25—10; | 5—25—10 | 37 9955 4114 00 | 37 9955 5114 07 |
| 1—32—10; | 2—32—10; | 3—32—10; | 4—32—10; | 5—32—10 | 37 9955 4115 10 | 37 9955 5115 06 |
| 1—40—10; | 2—40—10; | 3—40—10; | 4—40—10; | 5—40—10 | 37 9955 4116 09 | 37 9955 5116 05 |
| 1—50—10; | 2—50—10; | 3—50—10; | 4—50—10; | 5—50—10 | 37 9955 4117 08 | 37 9955 5117 04 |
| 1—65—10; | 2—65—10; | 3—65—10; | 4—65—10; | 5—65—10 | 37 9955 4118 07 | 37 9955 5118 03 |
| 1—80—10; | 2—80—10; | 3—80—10; | 4—80—10; | 5—80—10 | 37 9955 4119 06 | 37 9955 5119 02 |
| Круглые фланцы | | | | | | |
| 1—10—16; | 2—10—16; | 3—10—16; | 4—10—16; | 5—10—16 | 37 9941 4366 08 | 37 9941 5309 02 |
| 1—15—16; | 2—15—16; | 3—15—16; | 4—15—16; | 5—15—16 | 37 9941 4367 07 | 37 9941 5310 09 |
| 1—20—16; | 2—20—16; | 3—20—16; | 4—20—16; | 5—20—16 | 37 9941 4368 06 | 37 9941 5311 08 |
| 1—25—16; | 2—25—16; | 3—25—16; | 4—25—16; | 5—25—16 | 37 9941 4369 05 | 37 9941 5312 07 |
| 1—32—16; | 2—32—16; | 3—32—16; | 4—32—16; | 5—32—16 | 37 9941 4370 01 | 37 9941 5313 06 |
| 1—40—16; | 2—40—16; | 3—40—16; | 4—40—16; | 5—40—16 | 37 9941 4371 00 | 37 9941 5314 05 |
| 1—50—16; | 2—50—16; | 3—50—16; | 4—50—16; | 5—50—16 | 37 9941 4372 10 | 37 9941 5315 04 |
| 1—65—16; | 2—65—16; | 3—65—16; | 4—65—16; | 5—65—16 | 37 9941 4373 09 | 37 9941 5316 03 |
| 1—80—16; | 2—80—16; | 3—80—16; | 4—80—16; | 5—80—16 | 37 9941 4374 08 | 37 9941 5317 02 |
| 1—100—16; | 2—100—16; | 3—100—16; | 4—100—16; | 5—100—16 | 37 9941 4375 07 | 37 9941 5318 01 |
| 1—125—16; | 2—125—16; | 3—125—16; | 4—125—16; | 5—125—16 | 37 9941 4376 06 | 37 9941 5319 00 |
| 1—150—16; | 2—150—16; | 3—150—16; | 4—150—16; | 5—150—16 | 37 9941 4377 05 | 37 9941 5320 07 |
| 1—175—16; | 2—175—16; | 3—175—16; | 4—175—16; | 5—175—16 | 37 9941 4378 04 | 37 9941 5321 06 |
| 1—200—16; | 2—200—16; | 3—200—16; | 4—200—16; | 5—200—16 | 37 9941 4379 03 | 37 9941 5322 05 |
| 1—225—16; | 2—225—16; | 3—225—16; | 4—225—16; | 5—225—16 | 37 9941 4380 10 | 37 9941 5323 04 |
| 1—250—16; | 2—250—16; | 3—250—16; | 4—250—16; | 5—250—16 | 37 9941 4381 09 | 37 9941 5324 03 |
| 1—300—16; | 2—300—16; | 3—300—16; | 4—300—16; | 5—300—16 | 37 9941 4382 08 | 37 9941 5325 02 |
| 1—350—16; | 2—350—16; | 3—350—16; | 4—350—16; | 5—350—16 | 37 9941 4383 07 | 37 9941 5326 01 |
| 1—400—16; | 2—400—16; | 3—400—16; | 4—400—16; | 5—400—16 | 37 9941 4384 06 | 37 9941 5327 00 |
| 1—450—16; | 2—450—16; | 3—450—16; | 4—450—16; | 5—450—16 | 37 9941 4385 05 | 37 9941 5328 10 |
| 1—500—16; | 2—500—16; | 3—500—16; | 4—500—16; | 5—500—16 | 37 9941 4386 04 | 37 9941 5329 09 |
| 1—600—16; | 2—600—16; | 3—600—16; | 4—600—16; | 5—600—16 | 37 9941 4387 03 | 37 9941 5330 05 |
| 1—700—16; | 2—700—16; | 3—700—16; | 4—700—16; | 5—700—16 | 37 9941 4388 02 | 37 9941 5331 04 |
| 1—800—16; | 2—800—16; | 3—800—16; | 4—800—16; | 5—800—16 | 37 9941 4389 01 | 37 9941 5332 03 |
| 1—900—16 | | | | | 37 9941 4390 08 | 37 9941 5333 02 |
| 1—1000—16 | | | | | 37 9941 4391 07 | 37 9941 5334 01 |
| 1—1200—16 | | | | | 37 9941 4392 06 | 37 9941 5335 00 |

*Продолжение*

| Обозначение фланца | | | | | Фланцы из углеродистой и легированной стали | Фланцы из коррозионностойкой стали |
|---|---|---|---|---|---|---|
| | | | | | Коды ОКП | |
| Квадратные фланцы | | | | | | |
| 1—10—16; | 2—10—16; | 3—10—16; | 4—10—16; | 5—10—16 | 37 9955 4120 02 | 37 9955 5120 08 |
| 1—15—16; | 2—15—16; | 3—15—16; | 4—15—16; | 5—15—16 | 37 9955 4121 01 | 37 9955 5121 07 |
| 1—20—16; | 2—20—16; | 3—20—16; | 4—20—16; | 5—20—16 | 37 9955 4122 00 | 37 9955 5122 06 |
| 1—25—16; | 2—25—16; | 3—25—16; | 4—25—16; | 5—25—16 | 37 9955 4123 10 | 37 9955 5123 05 |
| 1—32—16; | 2—32—16; | 3—32—16; | 4—32—16; | 5—32—16 | 37 9955 4124 09 | 37 9955 5124 04 |
| 1—40—16; | 2—40—16; | 3—40—16; | 4—40—16; | 5—40—16 | 37 9955 4125 08 | 37 9955 5125 03 |
| 1—50—16; | 2—50—16; | 3—50—16; | 4—50—16; | 5—50—16 | 37 9955 4126 07 | 37 9955 5126 02 |
| 1—65—16; | 2—65—16; | 3—65—16; | 4—65—16; | 5—65—16 | 37 9955 4127 06 | 37 9955 5127 01 |
| 1—80—16; | 2—80—16; | 3—80—16; | 4—80—16; | 5—80—16 | 37 9955 4128 05 | 37 9955 5128 00 |
| Круглые фланцы | | | | | | |
| 1—10—25; | 2—10—25; | 3—10—25; | 4—10—25; | 5—10—25 | 37 9941 4393 05 | 37 9941 5336 10 |
| 1—15—25; | 2—15—25; | 3—15—25; | 4—15—25; | 5—15—25 | 37 9941 4394 04 | 37 9941 5337 09 |
| 1—20—25; | 2—20—25; | 3—20—25; | 4—20—25; | 5—20—25 | 37 9941 4395 03 | 37 9941 5338 08 |
| 1—25—25; | 2—25—25; | 3—25—25; | 4—25—25; | 5—25—25 | 37 9941 4396 02 | 37 9941 5339 07 |
| 1—32—25; | 2—32—25; | 3—32—25; | 4—32—25; | 5—32—25 | 37 9941 4397 01 | 37 9941 5340 03 |
| 1—40—25; | 2—40—25; | 3—40—25; | 4—40—25; | 5—40—25 | 37 9941 4398 00 | 37 9941 5341 02 |
| 1—50—25; | 2—50—25; | 3—50—25; | 4—50—25; | 5—50—25 | 37 9941 4399 10 | 37 9941 5342 01 |
| 1—65—25; | 2—65—25; | 3—65—25; | 4—65—25; | 5—65—25 | 37 9941 4400 01 | 37 9941 5343 00 |
| 1—80—25; | 2—80—25; | 3—80—25; | 4—80—25; | 5—80—25 | 37 9941 4401 00 | 37 9941 5344 10 |
| 1—100—25; | 2—100—25; | 3—100—25; | 4—100—25; | 5—100—25 | 37 9941 4402 10 | 37 9941 5345 09 |
| 1—125—25; | 2—125—25; | 3—125—25; | 4—125—25; | 5—125—25 | 37 9941 4403 09 | 37 9941 5346 08 |
| 1—150—25; | 2—150—25; | 3—150—25; | 4—150—25; | 5—150—25 | 37 9941 4404 08 | 37 9941 5347 07 |
| 1—175—25; | 2—175—25; | 3—175—25; | 4—175—25; | 5—175—25 | 37 9941 4405 07 | 37 9941 5348 06 |
| 1—200—25; | 2—200—25; | 3—200—25; | 4—200—25; | 5—200—25 | 37 9941 4406 06 | 37 9941 5349 05 |
| Круглые фланцы | | | | | | |
| 1—225—25; | 2—225—25; | 3—225—25; | 4—225—25; | 5—225—25 | 37 9941 4407 05 | 37 9941 5350 01 |
| 1—250—25; | 2—250—25; | 3—250—25; | 4—250—25; | 5—250—25 | 37 9941 4408 04 | 37 9941 5351 00 |
| 1—300—25; | 2—300—25; | 3—300—25; | 4—300—25; | 5—300—25 | 37 9941 4409 03 | 37 9941 5352 10 |
| 1—350—25; | 2—350—25; | 3—350—25; | 4—350—25; | 5—350—25 | 37 9941 4410 10 | 37 9941 5353 09 |
| 1—400—25; | 2—400—25; | 3—400—25; | 4—400—25; | 5—400—25 | 37 9941 4411 09 | 37 9941 5354 08 |
| 1—450—25; | 2—450—25; | 3—450—25; | 4—450—25; | 5—450—25 | 37 9941 4412 08 | 37 9941 5355 07 |
| 1—500—25; | 2—500—25; | 3—500—25; | 4—500—25; | 5—500—25 | 37 9941 4413 07 | 37 9941 5356 06 |
| 1—600—25; | 2—600—25; | 3—600—25; | 4—600—25; | 5—600—25 | 37 9941 4414 06 | 37 9941 5357 05 |
| 1—700—25; | 2—700—25; | 3—700—25; | 4—700—25; | 5—700—25 | 37 9941 4415 05 | 37 9941 5358 04 |
| 1—800—25; | 2—800—25; | 3—800—25; | 4—800—25; | 5—800—25 | 37 9941 4416 04 | 37 9941 5359 03 |
| 1—900—25 | | | | | 37 9941 4417 03 | 37 9941 5360 10 |
| 1—1000—25 | | | | | 37 9941 4418 02 | 37 9941 5361 09 |
| 1—1200—25 | | | | | 37 9941 4419 01 | 37 9941 5362 08 |
| Квадратные фланцы | | | | | | |
| 1—10—25; | 2—10—25; | 3—10—25; | 4—10—25; | 5—10—25 | 37 9955 4129 04 | 37 9955 5129 10 |
| 1—15—25; | 2—15—25; | 3—15—25; | 4—15—25; | 5—15—25 | 37 9955 4130 00 | 37 9955 5130 06 |
| 1—20—25; | 2—20—25; | 3—20—25; | 4—20—25; | 5—20—25 | 37 9955 4131 10 | 37 9955 5131 05 |
| 1—25—25; | 2—25—25; | 3—25—25; | 4—25—25; | 5—25—25 | 37 9955 4132 09 | 37 9955 5132 04 |
| 1—32—25; | 2—32—25; | 3—32—25; | 4—32—25; | 5—32—25 | 37 9955 4133 08 | 37 9955 5133 03 |
| 1—40—25; | 2—40—25; | 3—40—25; | 4—40—25; | 5—40—25 | 37 9955 4134 07 | 37 9955 5134 02 |
| 1—50—25; | 2—50—25; | 3—50—25; | 4—50—25; | 5—50—25 | 37 9955 4135 06 | 37 9955 5135 01 |
| Круглые фланцы | | | | | | |
| 1—10—40; | 2—10—40; | 3—10—40; | 4—10—40; | 5—10—40 | 37 9941 4420 08 | 37 9941 5363 07 |
| 1—15—40; | 2—15—40; | 3—15—40; | 4—15—40; | 5—15—40 | 37 9941 4421 07 | 37 9941 5364 06 |

*Продолжение*

| Обозначение фланца | Фланцы из углеродистой и легированной стали | Фланцы из коррозионностойкой стали |
|---|---|---|
| | Коды ОКП | |
| **Круглые фланцы** | | |
| 1—20—40; 2—20—40; 3—20—40; 4—20—40; 5—20—40 | 37 9941 4422 06 | 37 9941 5365 05 |
| 1—25—40; 2—25—40; 3—25—40; 4—25—40; 5—25—40 | 37 9941 4423 05 | 37 9941 5366 04 |
| 1—32—40; 2—32—40; 3—32—40; 4—32—40; 5—32—40 | 37 9941 4424 04 | 37 9941 5367 03 |
| 1—40—40; 2—40—40; 3—40—40; 4—40—40; 5—40—40 | 37 9941 4425 03 | 37 9941 5368 02 |
| 1—50—40; 2—50—40; 3—50—40; 4—50—40; 5—50—40 | 37 9941 4426 02 | 37 9941 5369 01 |
| 1—65—40; 2—65—40; 3—65—40; 4—65—40; 5—65—40 | 37 9941 4427 01 | 37 9941 5370 08 |
| 1—80—40; 2—80—40; 3—80—40; 4—80—40; 5—80—40 | 37 9941 4428 00 | 37 9941 5371 07 |
| 1—100—40; 2—100—40; 3—100—40; 4—100—40; 5—100—40 | 37 9941 4429 10 | 37 9941 5372 06 |
| 1—125—40; 2—125—40; 3—125—40; 4—125—40; 5—125—40 | 37 9941 4430 06 | 37 9941 5373 05 |
| 1—150—40; 2—150—40; 3—150—40; 4—150—40; 5—150—40 | 37 9941 4431 05 | 37 9941 5374 04 |
| 1—175—40; 2—175—40; 3—175—40; 4—175—40; 5—175—40 | 37 9941 4432 04 | 37 9941 5375 03 |
| 1—200—40; 2—200—40; 3—200—40; 4—200—40; 5—200—40 | 37 9941 4433 03 | 37 9941 5376 02 |
| 1—225—40; 2—225—40; 3—225—40; 4—225—40; 5—225—40 | 37 9941 4434 02 | 37 9941 5377 01 |
| 1—250—40; 2—250—40; 3—250—40; 4—250—40; 5—250—40 | 37 9941 4435 01 | 37 9941 5378 00 |
| 1—300—40; 2—300—40; 3—300—40; 4—300—40; 5—300—40 | 37 9941 4436 00 | 37 9941 5379 10 |
| 1—350—40; 2—350—40; 3—350—40; 4—350—40; 5—350—40 | 37 9941 4437 10 | 37 9941 5380 06 |
| 1—400—40; 2—400—40; 3—400—40; 4—400—40; 5—400—40 | 37 9941 4438 09 | 37 9941 5381 05 |
| 1—450—40; 2—450—40; 3—450—40; 4—450—40; 5—450—40 | 37 9941 4439 08 | 37 9941 5382 04 |
| 1—500—40; 2—500—40; 3—500—40; 4—500—40; 5—500—40 | 37 9941 4440 04 | 37 9941 5383 03 |
| 1—600—40; 2—600—40; 3—600—40; 4—600—40; 5—600—40 | 37 9941 4441 03 | 37 9941 5384 02 |
| 1—700—40; 2—700—40; 3—700—40; 4—700—40; 5—700—40 | 37 9941 4442 02 | 37 9941 5385 01 |
| 1—800—40; 2—800—40; 3—800—40; 4—800—40; 5—800—40 | 37 9941 4443 01 | 37 9941 5386 00 |
| 1—900—40; | 37 9941 4444 00 | 37 9941 5387 10 |
| 1—1000—40 | 37 9941 4445 10 | 37 9941 5388 09 |
| 1—1200—40 | 37 9941 4446 09 | 37 9941 5389 08 |
| **Квадратные фланцы** | | |
| 1—10—40; 2—10—40; 3—10—40; 4—10—40; 5—10—40 | 37 9955 4136 05 | 37 9955 5136 00 |
| 1—15—40; 2—15—40; 3—15—40; 4—15—40; 5—15—40 | 37 9955 4137 04 | 37 9955 5137 10 |
| 1—20—40; 2—20—40; 3—20—40; 4—20—40; 5—20—40 | 37 9955 4138 03 | 37 9955 5138 09 |
| 1—25—40; 2—25—40; 3—25—40; 4—25—40; 5—25—40 | 37 9955 4139 02 | 37 9955 5139 08 |
| 1—32—40; 2—32—40; 3—32—40; 4—32—40; 5—32—40 | 37 9955 4140 09 | 37 9955 5140 04 |
| 1—40—40; 2—40—40; 3—40—40; 4—40—40; 5—40—40 | 37 9955 4141 08 | 37 9955 5141 03 |
| 1—50—40; 2—50—40; 3—50—40; 4—50—40; 5—50—40 | 37 9955 4142 07 | 37 9955 5142 02 |
| **Круглые фланцы** | | |
| 1—10—63; 2—10—63; 3—10—63; 4—10—63; 5—10—63; 6—10—63; 7—10—63; | 37 9941 4447 08 | 37 9941 5390 04 |
| 1—15—63; 2—15—63; 3—15—63; 4—15—63; 5—15—63; 6—15—63 7—15—63; | 37 9941 4448 07 | 37 9941 5391 03 |
| 1—20—63; 2—20—63; 3—20—63; 4—20—63; 5—20—63; 6—20—63 7—20—63; | 37 9941 4449 06 | 37 9941 5392 02 |
| 1—25—63; 2—25—63; 3—25—63; 4—25—63; 5—25—63; 6—25—63 7—25—63; | 37 9941 4450 02 | 37 9941 5393 01 |
| 1—32—63; 2—32—63; 3—32—63; 4—32—63; 5—32—63; 6—32—63 7—32—63; | 37 9941 4451 01 | 37 9941 5394 00 |
| 1—40—63; 2—40—63; 3—40—63; 4—40—63; 5—40—63; 6—40—63 7—40—63; | 37 9941 4452 00 | 37 9941 5395 10 |
| 1—50—63; 2—50—63; 3—50—63; 4—50—63; 5—50—63; 6—50—63 7—50—63; | 37 9941 4453 10 | 37 9941 5396 09 |
| 1—65—63; 2—65—63; 3—65—63; 4—65—63; 5—65—63; 6—65—63 7—65—63; | 37 9941 4454 09 | 37 9941 5397 08 |
| 1—80—63; 2—80—63; 3—80—63; 4—80—63; 5—80—63; 6—80—63 7—80—63; | 37 9941 4455 08 | 37 9941 5398 07 |

*Продолжение*

| Обозначение фланца | Фланцы из углеродистой и легированной стали | Фланцы из коррозионностойкой стали |
|---|---|---|
| | Коды ОКП | |
| Круглые фланцы | | |
| 1—100—63; 2—100—63; 3—100—63; 4—100—63; 5—100—63 7—100—63; 6—100—63 | 37 9941 4456 07 | 37 9941 5399 06 |
| 1—125—63; 2—125—63; 3—125—63; 4—125—63; 5—125—63 6—125—63; 7—125—63; | 37 9941 4457 06 | 37 9941 5400 08 |
| 1—150—63; 2—150—63; 3—150—63; 4—150—63; 5—150—63 6—150—63; 7—150—63; | 37 9941 4458 05 | 37 9941 5401 07 |
| 1—175—63; 2—175—63; 3—175—63; 4—175—63; 5—175—63 6—175—63; 7—175—63; | 37 9941 4459 04 | 37 9941 5402 06 |
| 1—200—63; 2—200—63; 3—200—63; 4—200—63; 5—200—63 6—200—63; 7—200—63; | 37 9941 4460 00 | 37 9941 5403 05 |
| 1—225—63; 2—225—63; 3—225—63; 4—225—63; 5—225—63 6—225—63; 7—225—63; | 37 9941 4461 10 | 37 9941 5404 04 |
| 1—250—63; 2—250—63; 3—250—63; 4—250—63; 5—250—63 6—250—63; 7—250—63; | 37 9941 4462 09 | 37 9941 5405 03 |
| 1—300—63; 2—300—63; 3—300—63; 4—300—63; 5—300—63 6—300—63; 7—300—63; | 37 9941 4463 08 | 37 9941 5406 02 |
| 1—400—63; 2—400—63; 3—400—63; 4—400—63; 5—400—63 6—400—63; 7—400—63; | 37 9941 4464 07 | 37 9941 5407 01 |
| 1—500—63; 2—500—63; 3—500—63; 4—500—63; 5—500—63 | 37 9941 4465 06 | 37 9941 5408 00 |
| 1—600—63; 2—600—63; 3—600—63; 4—600—63; 5—600—63 | 37 9941 4466 05 | 37 9941 5409 10 |
| 1—700—63 | 37 9941 4467 04 | 37 9941 5410 06 |
| 1—800—63 | 37 9941 4468 03 | 37 9941 5411 05 |
| 1—900—63 | 37 9941 4469 02 | 37 9941 5412 04 |
| 1—1000—63 | 37 9941 4470 09 | 37 9941 5413 03 |
| 1—1200—63 | 37 9941 4471 08 | 37 9941 5414 02 |
| Круглые фланцы | | |
| 2—10—100; 3—10—100; 4—10—100; 5—10—100; 6—10—100; 7—10—100 | 37 9941 4472 07 | 37 9941 5415 01 |
| 2—15—100; 3—15—100; 4—15—100; 5—15—100; 6—15—100; 7—15—100 | 37 9941 4473 06 | 37 9941 5416 00 |
| 2—20—100; 3—20—100; 4—20—100; 5—20—100; 6—20—100; 7—20—100 | 37 9941 4474 05 | 37 9941 5417 10 |
| 2—25—100; 3—25—100; 4—25—100; 5—25—100; 6—25—100; 7—25—100 | 37 9941 4475 04 | 37 9941 5418 09 |
| 2—32—100; 3—32—100; 4—32—100; 5—32—100; 6—32—100; 7—32—100 | 37 9941 4476 03 | 37 9941 5419 08 |
| 2—40—100; 3—40—100; 4—40—100; 5—40—100; 6—40—100; 7—40—100 | 37 9941 4477 02 | 37 9941 5420 04 |
| 2—50—100; 3—50—100; 4—50—100; 5—50—100; 6—50—100; 7—50—100 | 37 9941 4478 01 | 37 9941 5421 03 |
| 2—65—100; 3—65—100; 4—65—100; 5—65—100; 6—65—100; 7—65—100 | 37 9941 4479 00 | 37 9941 5422 02 |
| 2—80—100; 3—80—100; 4—80—100; 5—80—100; 6—80—100; 7—80—100 | 37 9941 4480 07 | 37 9941 5423 01 |
| 2—100—100; 3—100—100; 4—100—100; 5—100—100; 6—100—100; 7—100—100 | 37 9941 4481 06 | 37 9941 5424 00 |
| 2—125—100; 3—125—100; 4—125—100; 5—125—100; 6—125—100; 7—125—100 | 37 9941 4482 05 | 37 9941 5425 10 |
| 2—150—100; 3—150—100; 4—150—100; 5—150—100; 6—150—100; 7—150—100 | 37 9941 4483 04 | 37 9941 5426 09 |
| 2—175—100; 3—175—100; 4—175—100; 5—175—100; 6—175—100; 7—175—100 | 37 9941 4484 03 | 37 9941 5427 08 |
| 2—200—100; 3—200—100; 4—200—100; 5—200—100; 6—200—100; 7—200—100 | 37 9941 4485 02 | 37 9941 5428 07 |
| 2—225—100; 3—225—100; 4—225—100; 5—225—100; 6—225—100; 7—225—100 | 37 9941 4486 01 | 37 9941 5429 06 |
| 2—250—100; 3—250—100; 4—250—100; 5—250—100; 6—250—100; 7—250—100 | 37 9941 4487 00 | 37 9941 5430 02 |
| 2—300—100; 3—300—100; 4—300—100; 5—300—100; 6—300—100; 7—300—100 | 37 9941 4488 10 | 37 9941 5431 01 |
| 2—350—100; 3—350—100; 4—350—100; 5—350—100; 6—350—100; 7—350—100 | 37 9941 4489 09 | 37 9941 5432 00 |
| 2—400—100; 3—400—100; 4—400—100; 5—400—100; 6—400—100; 7—400—100 | 37 9941 4490 05 | 37 9941 5433 10 |
| 2—15—160; 3—15—160; 4—15—160; 5—15—160; 6—15—160; 7—15—160 | 37 9941 4491 04 | 37 9941 5434 09 |
| 2—20—160; 3—20—160; 4—20—160; 5—20—160; 6—20—160; 7—20—160 | 37 9941 4492 03 | 37 9941 5435 08 |
| 2—25—160; 3—25—160; 4—25—160; 5—25—160; 6—25—160; 7—25—160 | 37 9941 4493 02 | 37 9941 5436 07 |
| 2—32—160; 3—32—160; 4—32—160; 5—32—160; 6—32—160; 7—32—160 | 37 9941 4494 01 | 37 9941 5437 06 |
| 2—40—160; 3—40—160; 4—40—160; 5—40—160; 6—40—160; 7—40—160 | 37 9941 4495 00 | 37 9941 5438 05 |
| 2—50—160; 3—50—160; 4—50—160; 5—50—160; 6—50—160; 7—50—160 | 37 9941 4496 10 | 37 9941 5439 04 |

*Продолжение*

| Обозначение фланца | Фланцы из углеродистой и легированной стали | Фланцы из коррозионностойкой стали |
|---|---|---|
| | Коды ОКП | |
| Круглые фланцы | | |
| 2—65—160; 3—65—160; 4—65—160; 5—65—160; 6—65—160; 7—65—160 | 37 9941 4497 09 | 37 9941 5440 00 |
| 2—80—160; 3—80—160; 4—80—160; 5—80—160; 6—80—160; 7—80—160 | 37 9941 4498 08 | 37 9941 5441 10 |
| 2—100—160; 3—100—160; 4—100—160; 5—100—160; 6—100—160; 7—100—160 | 37 9941 4499 07 | 37 9941 5442 09 |
| 2—125—160; 3—125—160; 4—125—160; 5—125—160; 6—125—160; 7—125—160 | 37 9941 4500 09 | 37 9941 5443 08 |
| 2—150—160; 3—150—160; 4—150—160; 5—150—160; 6—150—160; 7—150—160 | 37 9941 4501 08 | 37 9941 5444 07 |
| 2—175—160; 3—175—160; 4—175—160; 5—175—160; 6—175—160; 7—175—160 | 37 9941 4502 07 | 37 9941 5445 06 |
| Круглые фланцы | | |
| 2—200—160; 3—200—160; 4—200—160; 5—200—160; 6—200—160; 7—200—160 | 37 9941 4503 06 | 37 9941 5446 05 |
| 2—225—160; 3—225—160; 4—225—160; 5—225—160; 6—225—160; 7—225—160 | 37 9941 4504 05 | 37 9941 5447 04 |
| 2—250—160; 3—250—160; 4—250—160; 5—250—160; 6—250—160; 7—250—160 | 37 9941 4505 04 | 37 9941 5448 03 |
| 2—300—160; 3—300—160; 4—300—160; 5—300—160; 6—300—160; 7—300—160 | 37 9941 4506 03 | 37 9941 5449 02 |
| 2—15—200; 3—15—200; 4—15—200; 5—15—200; 6—15—200; 7—15—200 | 37 9941 4507 02 | 37 9941 5450 09 |
| 2—20—200; 3—20—200; 4—20—200; 5—20—200; 6—20—200; 7—20—200 | 37 9941 4508 01 | 37 9941 5451 08 |
| 2—25—200; 3—25—200; 4—25—200; 5—25—200; 6—25—200; 7—25—200 | 37 9941 4509 00 | 37 9941 5452 07 |
| 2—32—200; 3—32—200; 4—32—200; 5—32—200; 6—32—200; 7—32—200 | 37 9941 4510 07 | 37 9941 5453 06 |
| 2—40—200; 3—40—200; 4—40—200; 5—40—200; 6—40—200; 7—40—200 | 37 9941 4511 06 | 37 9941 5454 05 |
| 2—50—200; 3—50—200; 4—50—200; 5—50—200; 6—50—200; 7—50—200 | 37 9941 4512 05 | 37 9941 5455 04 |
| 2—65—200; 3—65—200; 4—65—200; 5—65—200; 6—65—200; 7—65—200 | 37 9941 4513 04 | 37 9941 5456 03 |
| 2—80—200; 3—80—200; 4—80—200; 5—80—200; 6—80—200; 7—80—200 | 37 9941 4514 03 | 37 9941 5457 02 |
| Круглые фланцы | | |
| 2—100—200; 3—100—200; 4—100—200; 5—100—200; 6—100—200; 7—100—200 | 37 9941 4515 02 | 37 9941 5458 01 |
| 2—125—200; 3—125—200; 4—125—200; 5—125—200; 6—125—200; 7—125—200 | 37 9941 4516 01 | 37 9941 5459 00 |
| 2—150—200; 3—150—200; 4—150—200; 5—150—200; 6—150—200; 7—150—200 | 37 9941 4517 00 | 37 9941 5460 07 |
| 2—175—200; 3—175—200; 4—175—200; 5—175—200; 6—175—200; 7—175—200 | 37 9941 4518 10 | 37 9941 5461 06 |
| 2—200—200; 3—200—200; 4—200—200; 5—200—200; 6—200—200; 7—200—200 | 37 9941 4519 09 | 37 9941 5462 05 |
| 2—225—200; 3—225—200; 4—225—200; 5—225—200 | 37 9941 4520 05 | 37 9941 5463 04 |
| 2—250—200; 3—250—200; 4—250—200; 5—250—200 | 37 9941 4521 04 | 37 9941 5464 03 |